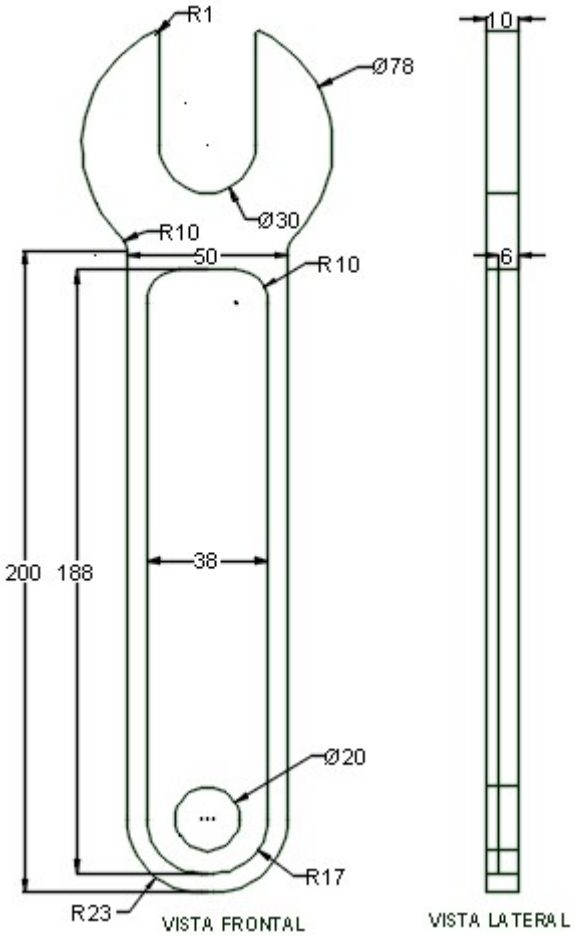

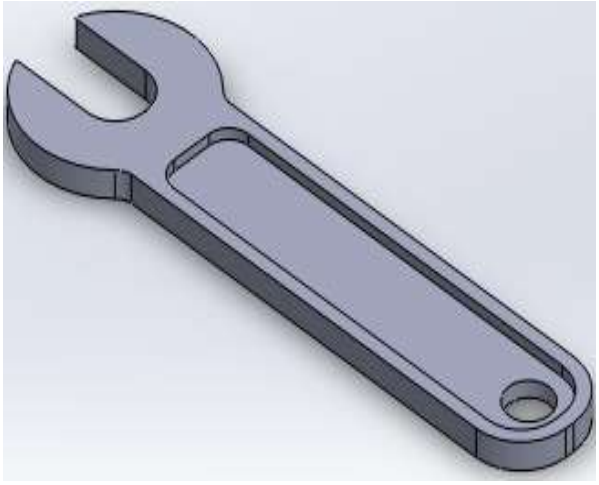

VISTA ISOMÉTRICA

	CECATI 17 CENTRO DE CAPACITACIÓN PARA EL TRABAJO INDUSTRIAL No. 17 QUERÉTARO, QRO.				
	INSTRUCCIONES: UTILIZAR LOS COMANDOS RECTÁNGULO DE CENTRO, COTAS, LÍNEA, CÍRCULO, EXTRUIR SALIENTE/BASE, EXTRUIR CORTE, REDONDEO.				
DIBUJO: MECÁNICO	UNIDAD: MILIMETROS	NOMBRE DEL EJERCICIO: LLAVE ESPAÑOLA.			CALIFICACIÓN:
REVISO: INSTRUCTOR	FECHA:	SOFTWATRE: SOLIDWORKS	ALUMNO:	NÚMERO DE EJERCICIO: 9	COLOR: 98

JIMÉNEZ HERNÁNDEZ FRANCISCO SALVADOR